SIGNORINA

Designed by
Daniela Puppa



FontanaArte

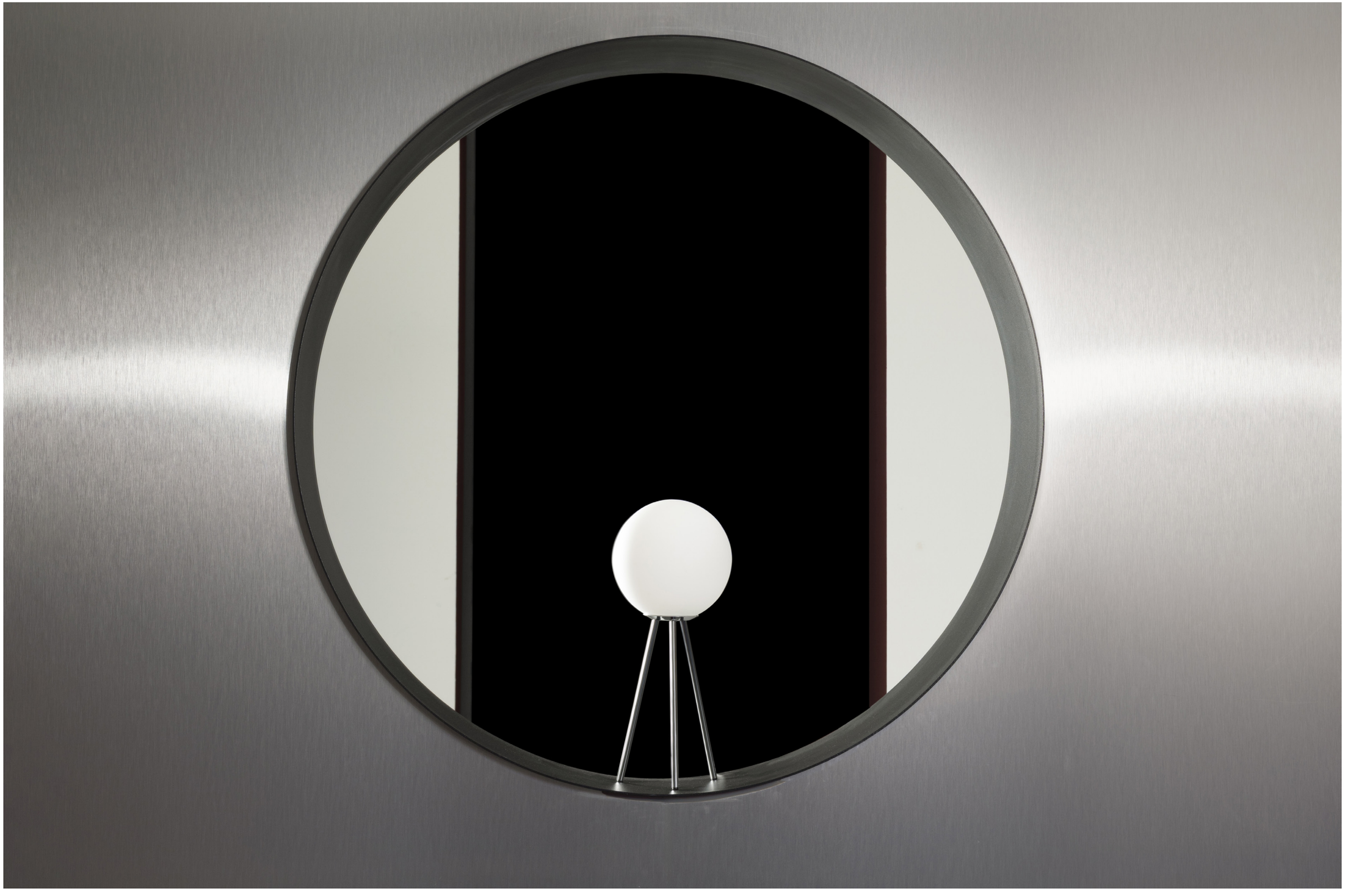

Architetto e designer, Daniela Puppa è una figura di riferimento nel panorama del design italiano. Dopo la laurea in Architettura al Politecnico di Milano, ha collaborato con importanti aziende e riviste di settore, portando avanti una ricerca che unisce rigore progettuale e sensibilità estetica.
Il suo lavoro spazia dall'arredo alla luce, con progetti che raccontano un equilibrio tra funzionalità e poesia.
Per FontanaArte ha firmato lampade iconiche come Prima Signora, oggi reinterpretata nella nuova Signorina, confermando la sua capacità di trasformare la materia in eleganza senza tempo.

Architect and designer, Daniela Puppa is a leading figure in the Italian design scene. After graduating in Architecture from the Politecnico di Milano, she collaborated with major companies and design magazines, pursuing a vision that combines rigorous planning with aesthetic sensitivity. Her work ranges from furniture to lighting, creating projects that embody a balance between functionality and poetry. For FontanaArte, she designed iconic lamps such as Prima Signora, now reinterpreted in the new Signorina, reaffirming her ability to turn matter into timeless elegance.

"My keywords are energy and curiosity applied to product and fashion design."

"Parole d'ordine: energia e curiosità applicate al product e fashion design."



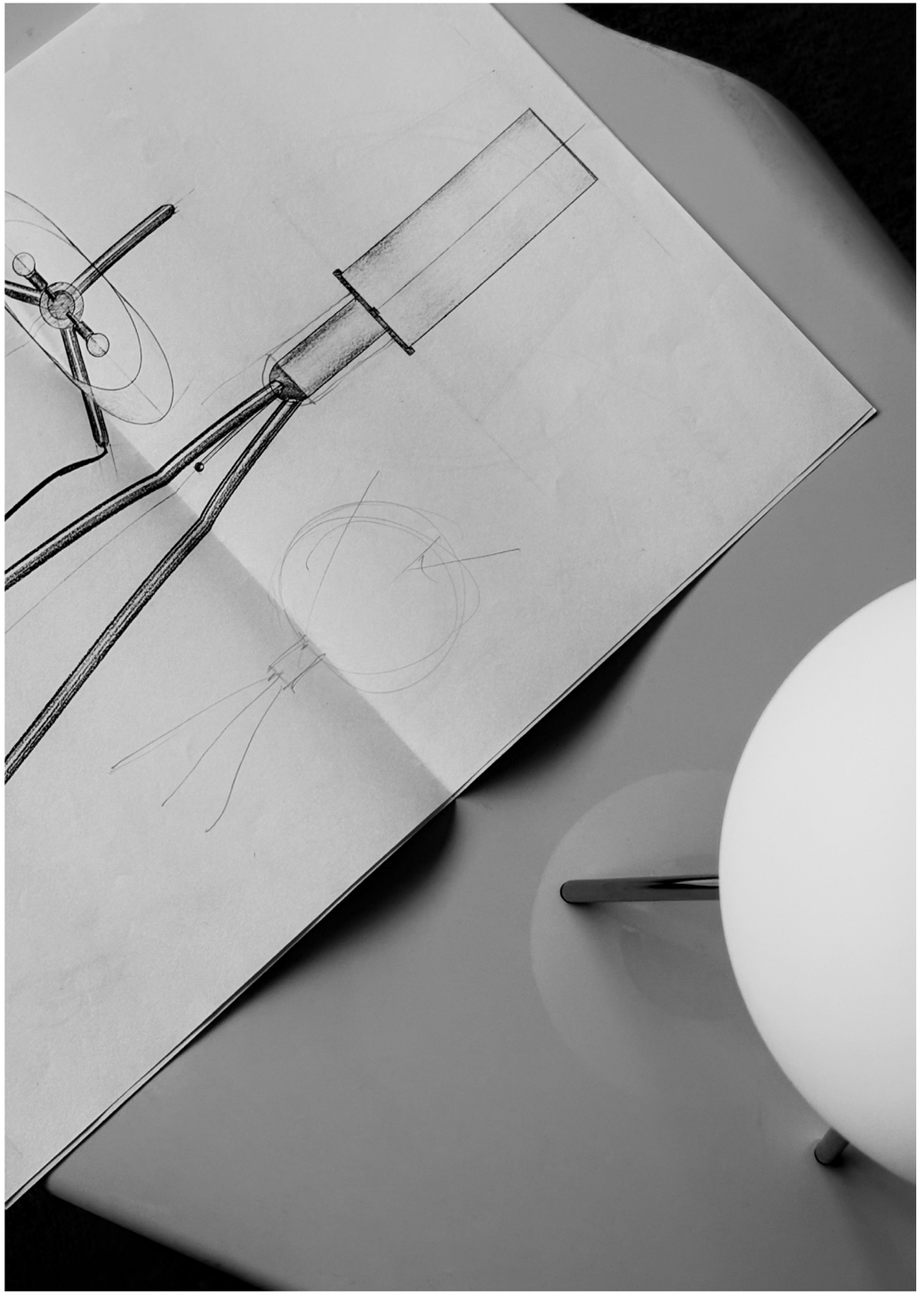

Signorina is the new interpretation of an icon. It comes as a scaled-down version of Prima Signora, the lamp that marked FontanaArte's history and Daniela Puppa's creative journey. With the same formal purity and blown glass transparency, Signorina brings elegance into a more intimate dimension, designed for contemporary spaces where light takes center stage without overwhelming.



Signorina è la nuova interpretazione di un'icona. Nasce come versione in scala ridotta di Prima Signora, la lampada che ha segnato la storia di FontanaArte e il percorso creativo di Daniela Puppa. Con la stessa purezza formale e la trasparenza del vetro soffiato, Signorina traduce l'eleganza in una dimensione più intima, pensata per spazi contemporanei dove la luce diventa protagonista senza invadere.







Caratterizzata da forme pure e materiali preziosi. Un oggetto scenografico che ha saputo coniugare eleganza e funzionalità, diventando un riferimento nel design della luce.

Prima Signora

Defined by pure shapes and refined materials. A dramatic piece that combines elegance and functionality, establishing itself as a benchmark in lighting design.

Prima Signora si distingue per la sua struttura in vetro soffiato e metallo, una combinazione che esalta trasparenza e solidità. Le proporzioni generose e la forma essenziale la rendono una lampada scenografica, capace di arredare con luce e leggerezza.

Prima Signora stands out for its structure in blown glass and metal, a combination that enhances transparency and strength. Its generous proportions and essential shape make it a dramatic lamp, furnishing spaces with light and lightness.



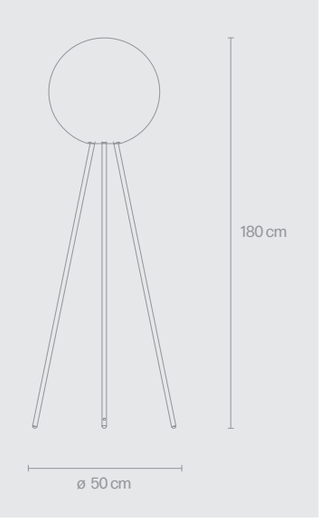

Codice Code	F289130150CBNE
Materiali Materials	Vetro, Metallo Glass, Metals
Colore Colors	Cromo, Bianco Chrome, White
Sorgente luminosa Light source	1x max 205W E27
Dimmer Dimmer	Si Yes
VETRO SOFFIATO BLOWN GLASS	Classe II IP20



Signorina non è una semplice lampada, ma la sintesi di un percorso creativo che parte da un’icona: Prima Signora. Daniela Puppa ne riprende lo spirito e lo traduce in una scala più contenuta, pensata per ambienti dove la luce diventa dettaglio prezioso. La sua forma rigorosa e la trasparenza del vetro soffiato raccontano una ricerca sulla leggerezza, trasformando la materia in un segno discreto e contemporaneo.

Signorina

NEW

Signorina is not just a lamp, but the synthesis of a creative journey that begins with an icon: Prima Signora. Daniela Puppa captures its spirit and translates it into a smaller scale, designed for spaces where light becomes a precious detail. Its rigorous shape and blown glass transparency reflect a quest for lightness, turning matter into a subtle, contemporary statement.

Signorina è una composizione di materiali nobili e forme essenziali. Il treppiede cromato, dalle linee nette e rigorose, sostiene con eleganza una sfera in vetro soffiato bianco, creando un dialogo armonioso tra solidità e trasparenza. La sua struttura minimale non è solo funzionale, ma diventa un segno di stile che si inserisce con naturalezza negli spazi contemporanei.

Signorina is a composition of noble materials and essential forms. Its chrome tripod, with clean and rigorous lines, gracefully supports a white blown glass sphere, creating a harmonious dialogue between solidity and transparency. The minimal structure is not only functional but becomes a design statement that fits naturally into contemporary spaces.



Signorina diffonde una luce morbida e uniforme, grazie alla sorgente G9 da 6W perfettamente integrata nella sfera di vetro. Certificata CE ed EAC, è ideale per ambienti domestici e contract, offrendo funzionalità senza rinunciare all'eleganza. Una soluzione versatile che porta la qualità FontanaArte in ogni spazio.

Signorina emits a soft, even light thanks to the 6W G9 source perfectly integrated into the glass sphere. CE and EAC certified, it is ideal for both residential and contract spaces, delivering functionality without sacrificing elegance. A versatile solution that brings FontanaArte quality to any setting.

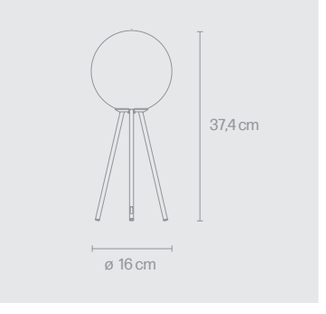

NEW

Codice Code	F289105550CBNE
Materiali Materials	Vetro, Metallo Glass, Metals
Colore Colors	Cromo, Bianco Chrome, White
Sorgente luminosa Light source	1x max 6W G9
Dimmer Dimmer	No No

VETRO SOFFIATO
BLOWN GLASS

CE EAC IP20





SEDE / HEADQUARTERS
FONTANAARTE SRL
Viale Monza, 16
Sovico (MB), 20845
Italy
info@fontanaarte.com
P.I.: 09632850963

www.fontanaarte.com
Instagram: fontanaarte

FontanaArte è azienda certificata
ISO 9001:2015 con DNV - GL. Certificato
nr. 178796-2015-AQ-ITA-ACCREDIA

FontanaArte has ISO 9001:2015
certification from the DNV - GL. Certificate
no. 178796-2015-AQ-ITA-ACCREDIA

1998
ADI Compasso d'Oro
Career Award

WWW.FONTANAARTE.COM