TAVOLO CON RUOTE
Gae Aulenti



FontanaArte

Collezione 2026



CONTENTS

4 GAE AULENTI

8 TAVOLO CON RUOTE

20 CONTACTS

GAE AULENTI 1980

Gae Aulenti (1927–2012) è stata una delle figure più autorevoli del design e dell'architettura italiane. La sua opera attraversa discipline, linguaggi e scale progettuali con una visione colta e profondamente umanista. Capace di interpretare il presente senza rinunciare alla storia, ha dato forma a oggetti e luoghi che ancora oggi definiscono l'immaginario del design internazionale. La sua collaborazione con FontanaArte ha generato alcuni dei progetti più iconici del brand, esempi perfetti della sua capacità di trasformare materiali e funzioni in gesti di pura eleganza.



"Il design è un dialogo continuo tra ciò che esiste e ciò che ancora possiamo immaginare."
Gae Aulenti

Gae Aulenti (1927–2012) was one of the most influential voices in Italian design and architecture. Her work spans disciplines, languages, and scales with a cultivated, deeply humanistic vision. Able to interpret the present while honoring history, she created objects and spaces that continue to shape the international design landscape. Her collaboration with FontanaArte produced some of the brand's most iconic pieces, perfectly expressing her talent for turning materials and functions into gestures of pure elegance.

"Design is a constant dialogue between what already exists and what we are still able to imagine."
Gae Aulenti

Il Tavolo con Ruote nasce dall'attitudine sperimentale di Gae Aulenti e dal desiderio di ripensare gli oggetti d'uso quotidiano attraverso nuovi codici visivi. Una semplice lastra di vetro float, abbinata a ruote industriali, diventa un manifesto di leggerezza e movimento. Le immagini d'archivio raccontano un'epoca in cui il design italiano cercava nuovi equilibri tra funzionalità, ironia e libertà creativa.

Gae Aulenti 2652-2653 Tavolo con ruote



Fontana Arte 1980

Tavolo con Ruote is born from Gae Aulenti's experimental vision and her desire to reinterpret everyday objects through new visual codes. A simple float glass sheet, combined with industrial wheels, becomes a statement of lightness and movement. The archival images capture a moment in which Italian design sought new balances between functionality, irony, and creative freedom.

Candle catalog sheet
- Archivio FontanaArte

Presentato per la prima volta al pubblico a Euroluce nel 1979, il tavolo appare già nella sua forma compiuta: elementi industriali, reinterpretati con rigore e sensibilità architettonica. Un gesto semplice e radicale, che restituisce all'oggetto d'uso quotidiano un carattere iconico e sorprendentemente contemporaneo.

First presented to the public at Euroluce in 1979, the table already appears in its fully resolved form: with industrial components, reinterpreted with architectural clarity and sensitivity. A simple yet radical gesture that elevates an everyday object into something iconic and enduringly contemporary.

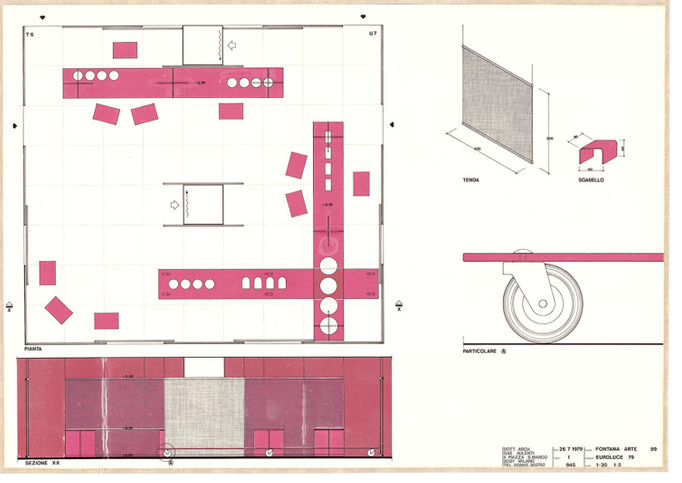

Euroluce 1979 Floor Plan – Gae Aulenti

Tavolo con ruote

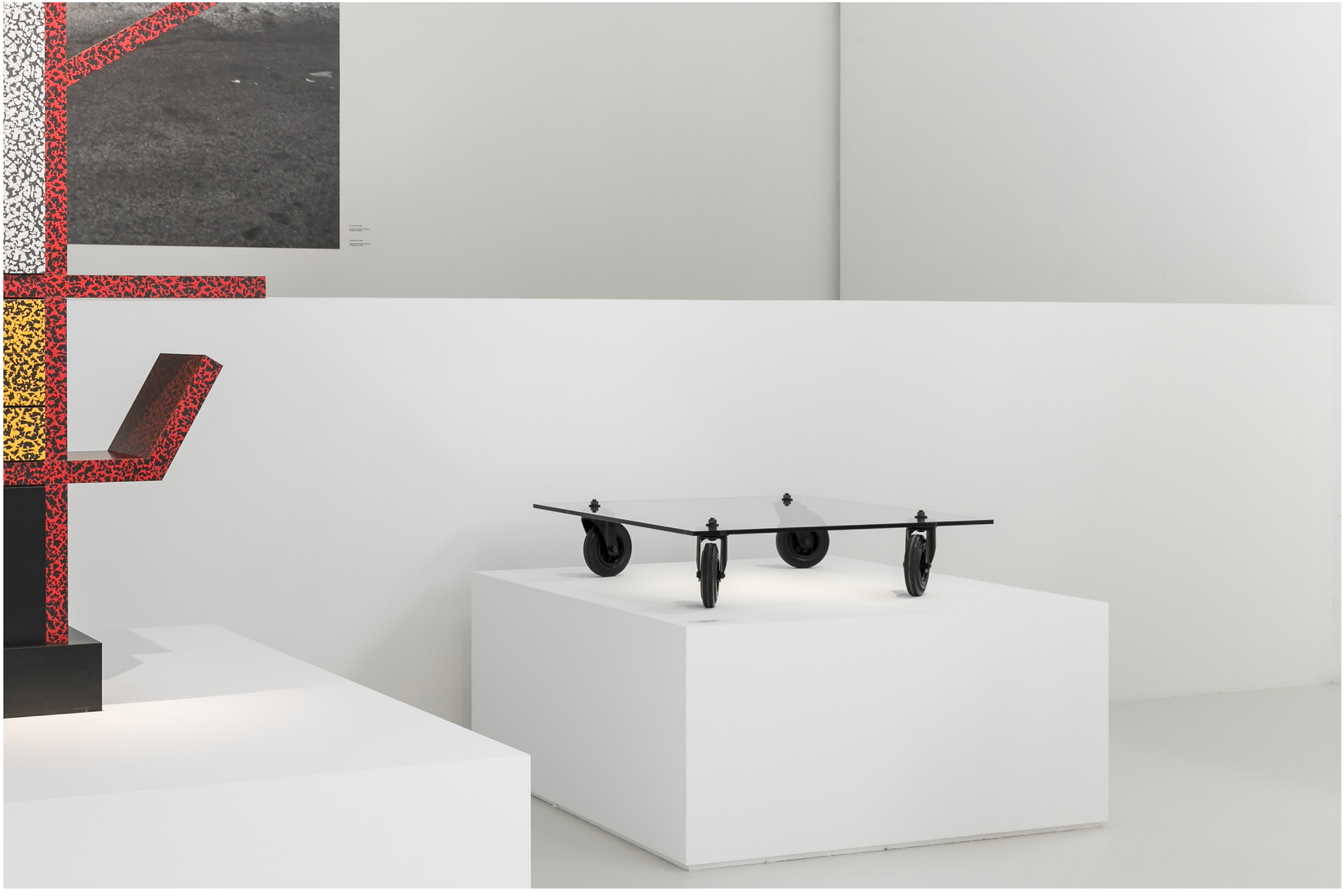

Triennale di Milano, photo by Gianluca Di Ioia

Tavolo con Ruote è un archetipo del design italiano. La struttura è affidata a una grande superficie in vetro temperato, sostenuta da quattro ruote che trasformano il tavolo in un elemento dinamico, pronto a spostarsi nello spazio e ad adattarsi a nuove configurazioni. Una presenza iconica, capace di dialogare con ambienti domestici e professionali.



Tavolo con ruote

Tavolo con Ruote is an archetype of Italian design. Its structure relies on a large tempered glass surface supported by four wheels that turn the table into a dynamic element, ready to move through space and adapt to new configurations. An iconic presence that effortlessly fits both domestic and professional settings.

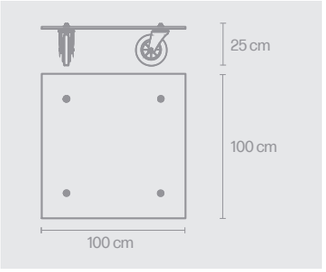

Codice Code	F1110TB150TR00
Materiali Materials	Vetro, Metallo Glass, Metal
Colore Colors	Trasparente, Cromo Transparent, Chrome

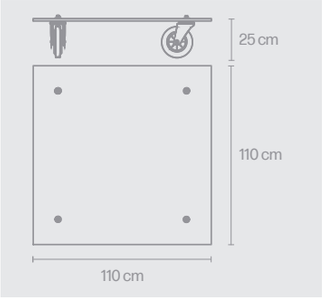

Codice Code	F1120TB150TR20
Materiali Materials	Vetro, Metallo Glass, Metal
Colore Colors	Trasparente, Cromo Transparent, Chrome

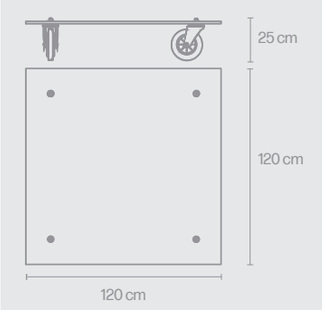

Codice Code	F1130TB150TR30
Materiali Materials	Vetro, Metallo Glass, Metal
Colore Colors	Trasparente, Cromo Transparent, Chrome

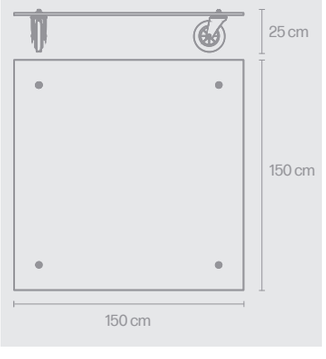

Codice Code	F1140TB150TR40
Materiali Materials	Vetro, Metallo Glass, Metal
Colore Colors	Trasparente, Cromo Transparent, Chrome



il piano del tavolo, disponibile in versione quadrata e rettangolare, è realizzato in vetro temperato extra-chiaro, lavorato con precisione per garantire trasparenza, resistenza e una perfetta uniformità ottica. La purezza della lastra valorizza la luce naturale e rivela l'essenza costruttiva del progetto: ogni elemento è visibile, ogni dettaglio diventa parte del linguaggio formale.

The tabletop, available in square and rectangular versions, is crafted from extra-clear tempered glass, precisely processed to ensure transparency, durability, and flawless optical uniformity. The purity of the surface enhances natural light and reveals the project's constructive essence: every component is visible, every detail becomes part of its formal language.

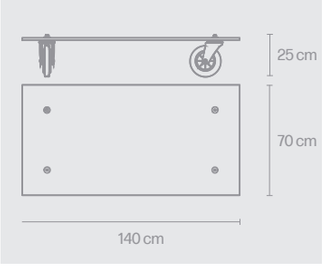

Codice Code	F1000TB150TR00
Materiali Materials	Vetro, Metallo Glass, Metal
Colore Colors	Trasparente, Cromo Transparent, Chrome

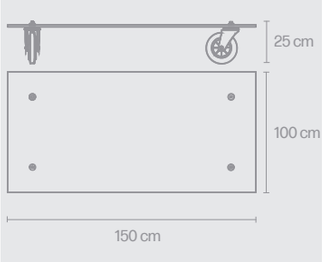

Codice Code	F1010TB150TR10
Materiali Materials	Vetro, Metallo Glass, Metal
Colore Colors	Trasparente, Cromo Transparent, Chrome



La nuova ruota a 7 raggi riprende il concept originario aggiornandolo alle esigenze contemporanee. Il disegno dei raggi migliora la stabilità e la distribuzione del peso, mentre la precisione della tornitura e la qualità dei materiali garantiscono scorrevolezza e affidabilità nel tempo. Sulla superficie, le iscrizioni FontanaArte e Gae Aulenti 1980 diventano elementi grafici e memoria del design, rafforzando l'identità autentica di un'icona senza tempo.

NEW

The new seven-spoke wheel revisits the original concept, updating it to meet contemporary needs. The spoke design improves stability and weight distribution, while the precision of the turning process and the quality of the materials ensure smooth operation and long-term reliability. On the surface, the inscriptions FontanaArte and Gae Aulenti 1980 become graphic elements and design memory, reinforcing the authentic identity of a timeless icon.







SEDE / HEADQUARTERS
FONTANAARTE SRL
Viale Monza, 16
Sovico (MB), 20845
Italy
info@fontanaarte.com
P.I.: 09632850963

www.fontanaarte.com
Instagram: fontanaarte

FontanaArte è azienda certificata
ISO 9001:2015 con DNV - GL. Certificato
nr. 178796-2015-AQ-ITA-ACCREDIA

FontanaArte has ISO 9001:2015
certification from the DNV - GL. Certificate
no. 178796-2015-AQ-ITA-ACCREDIA

1998
ADI Compasso d'Oro
Career Award

WWW.FONTANAARTE.COM